GPx3 V

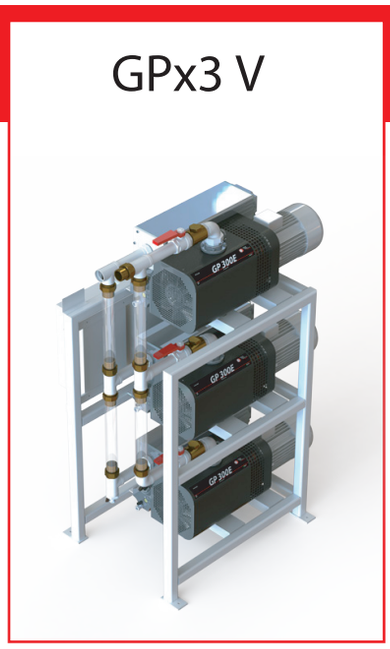

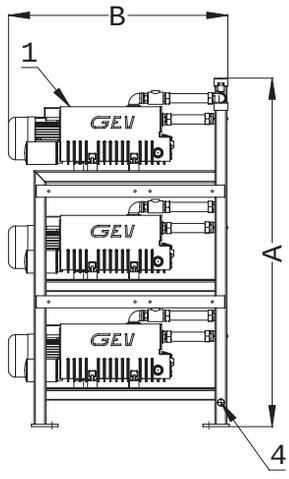

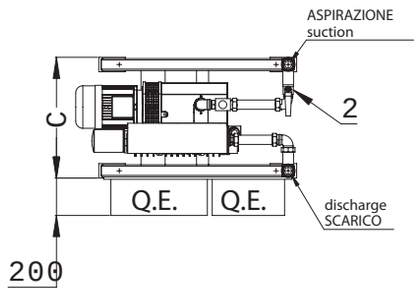

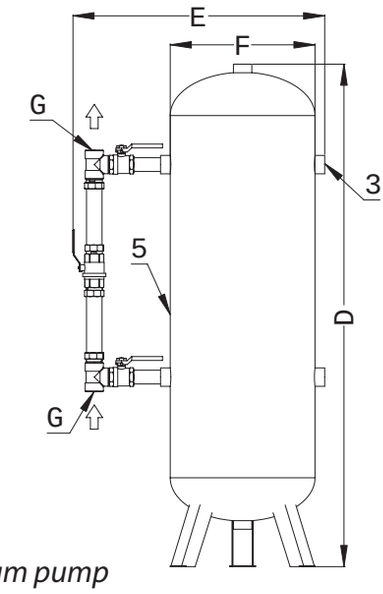

1 Pompa vuoto
2 Valvola esclusione pompa
3 Trasmettitore di pressione
4 Valvola di drenaggio condensato
5 Serbatoio con by-pass

1 Vacuum pump
2 Exclusion valve
3 Pressure trasmitter
4 Drainage valve
5 Vacuum tank with by-pass

			Modello/*Model*							
			GP 15x3	GP 25x3	GP 45Ex3	GP 65Ex3	GP 100Ex3	GP 160x3	GP 210Kx3	GP 308x3
Portata nominale	*Displacement*	m³/h	45	75	135	195	300	480	600	900
Capacità serbatoio	*Tank capacity*	lt	300	300	500	500	1000	1000	1000	1000
Potenza motore	*Motor power*	kW	0,55	0,75	1,1	1,5	2,2	4	4	7,5
Vuoto finale	*Ultimate vacuum*	mbar	10	10	10	10	10	10	10	10
Rumorosità media	*Noise level*	db (A)	60	63	65	65	70	70	73	77
Peso	*Weight*	kg	160	160	240	260	420	500	570	800
Attacco aspirazione	*Inlet connection*		1" GAS	1" GAS	1½" GAS	1½" GAS	1½" GAS	2" GAS	2" GAS	2" GAS
Attacco scarico	*Outlet connection*		1" GAS	1" GAS	1½" GAS	1½" GAS	1½" GAS	2" GAS	2" GAS	2" GAS
Filtro battericida	*Antibacteria filter*	FFMVE	30	30	150	150	150	350	350	350

Dimensioni (mm) *Dimensions (mm)*	A	1240	1300	1400	1450	1750	1900	1900	2000
	B	650	800	850	900	1000	1250	1250	1400
	C	440	440	490	490	620	760	760	760
	D	1605	1695	2095	2095	2480	2480	2480	2480
	E	850	850	1000	1000	1210	1210	1210	1210
	F	500	500	600	600	800	800	800	800
	G	1½" GAS	1½" GAS	1½" GAS	1½" GAS	1½" GAS	1½" GAS	1½" GAS	1½" GAS